INSTRUCCIONES DE MONTAJE DE LA BISAGRA CON MUELLE PARA PUERTAS DE CRISTAL

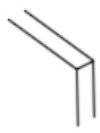

8 - 13 mm

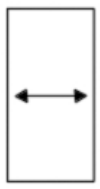

Ancho MÁX.
1000 mm.

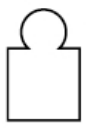

Peso MÁX.
100 kg.

PLANTILLA DE CORTE PARA EL CRISTAL

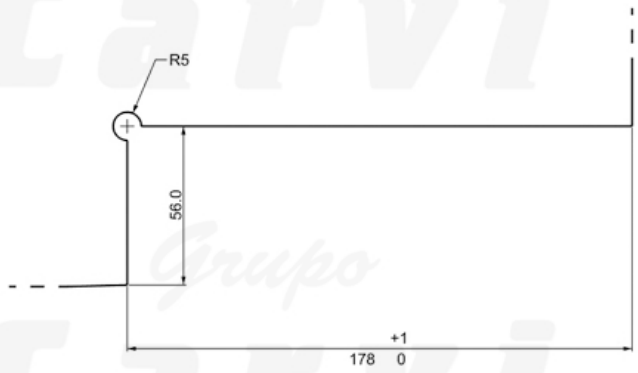

1

Unidades: milímetros (mm)

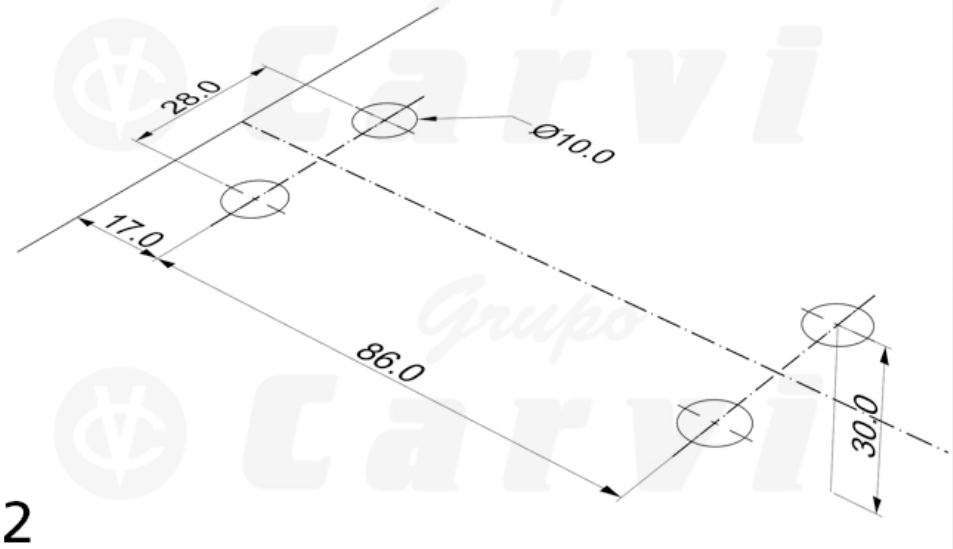

2

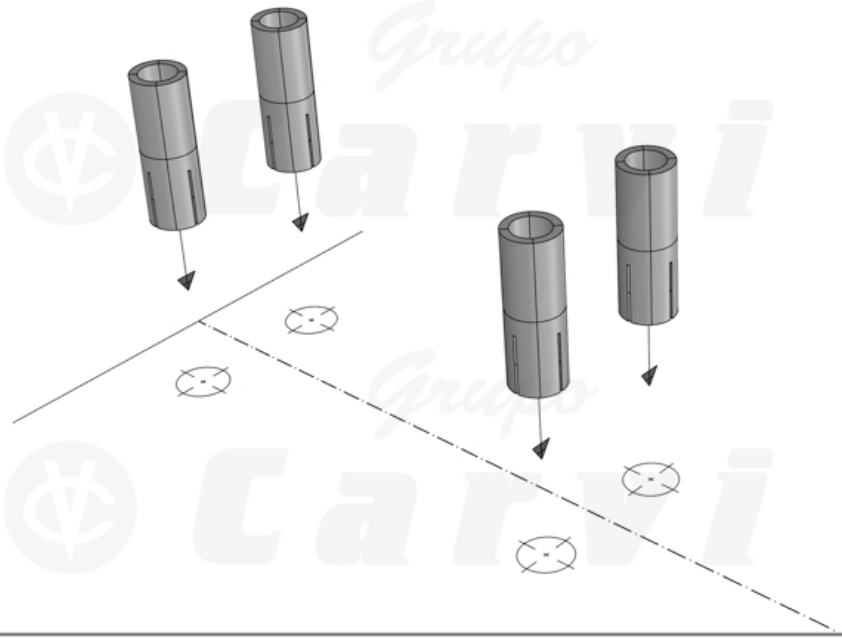

3

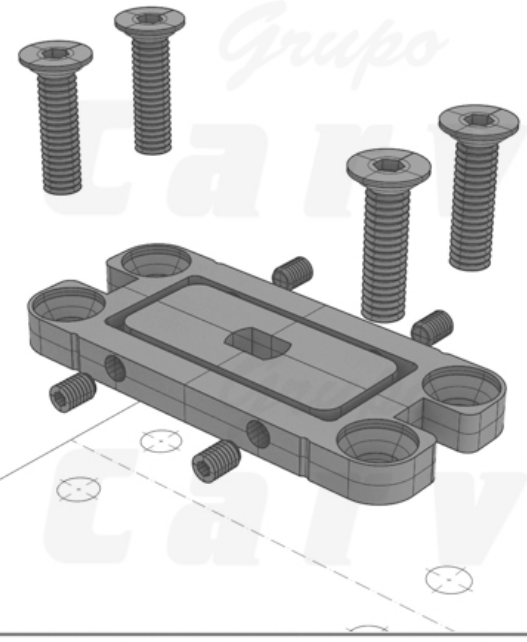

4

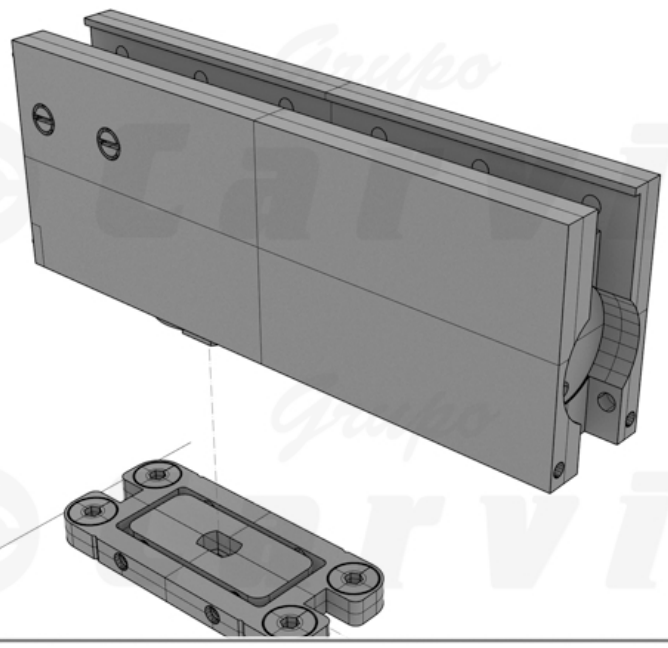

5

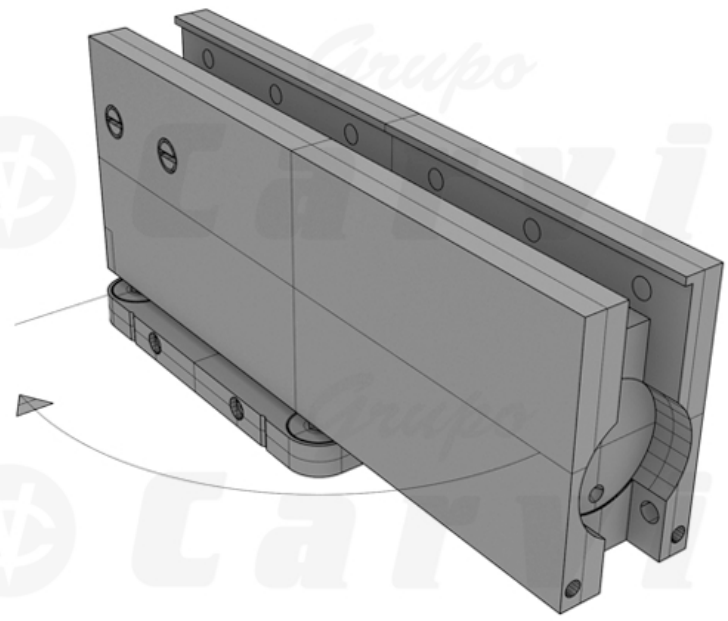

6

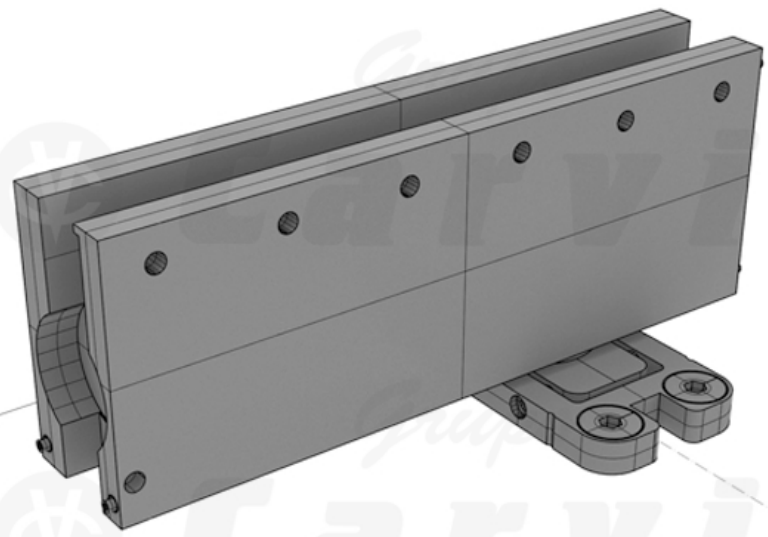

7

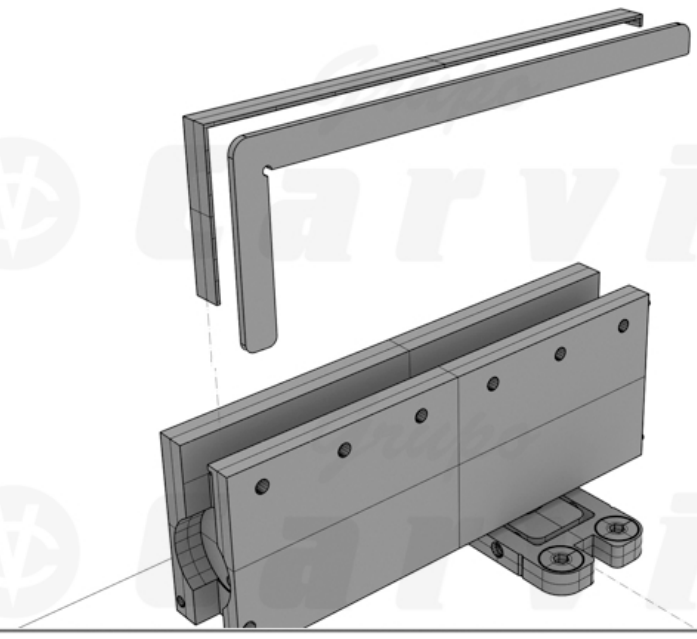

8
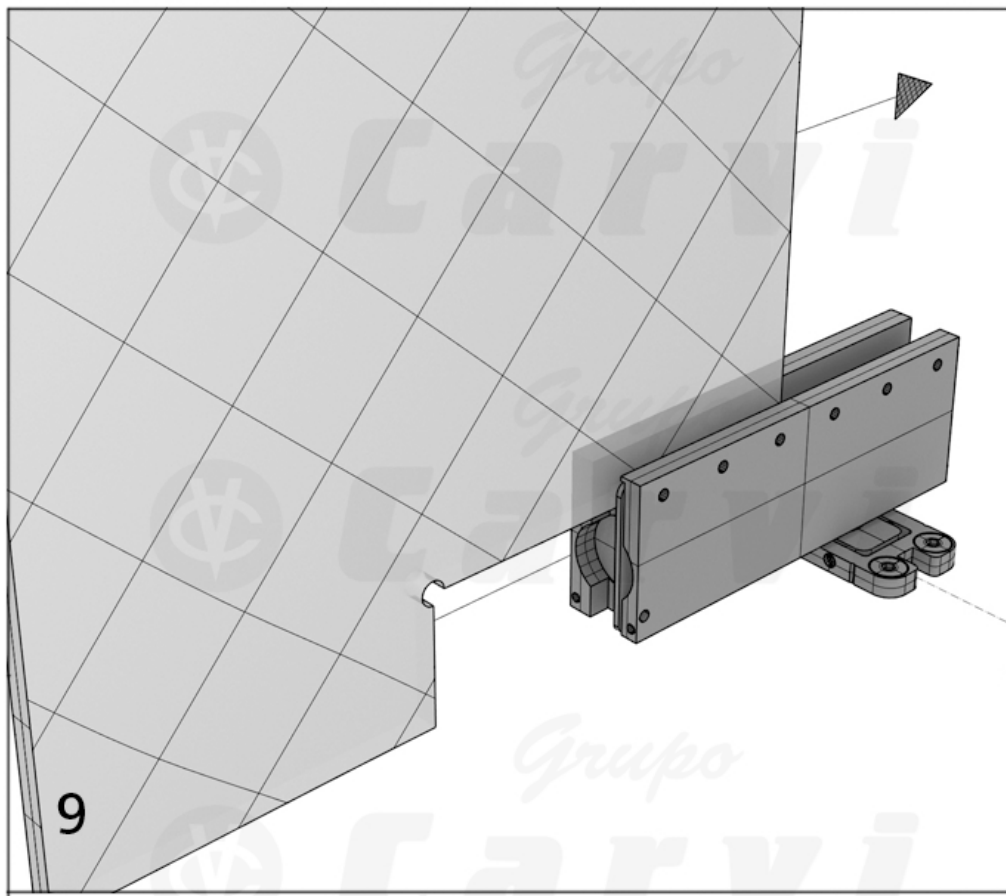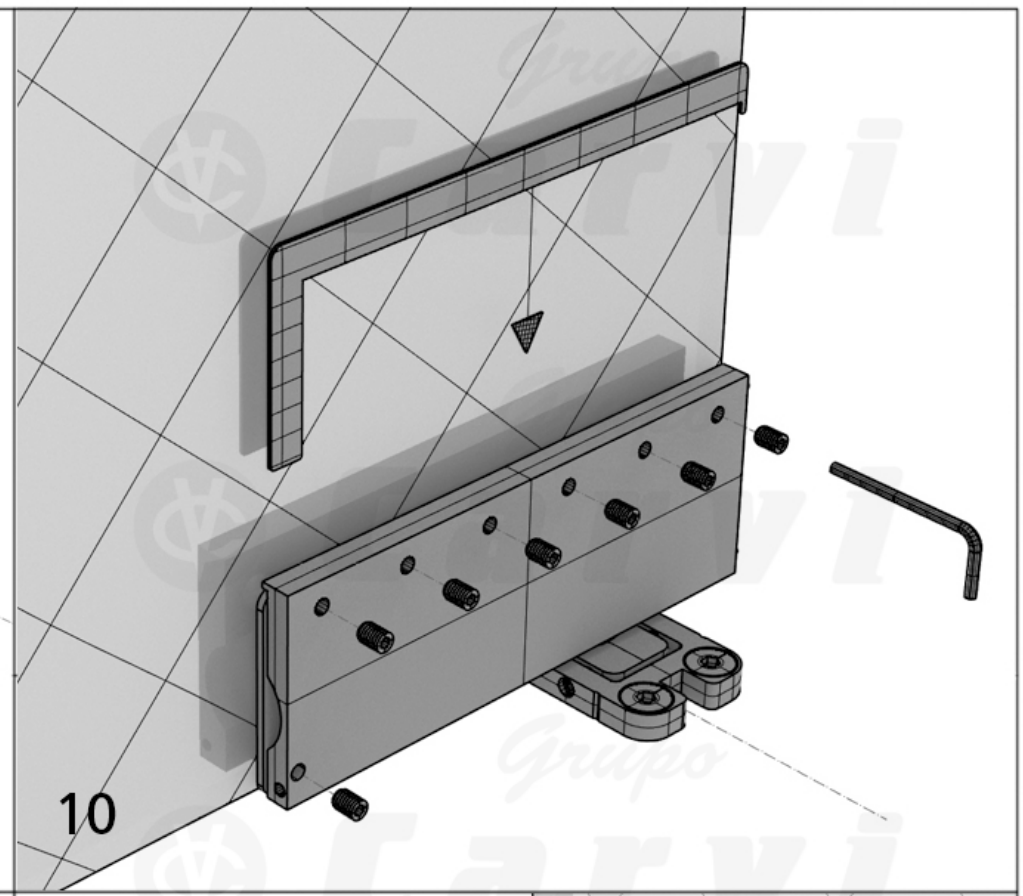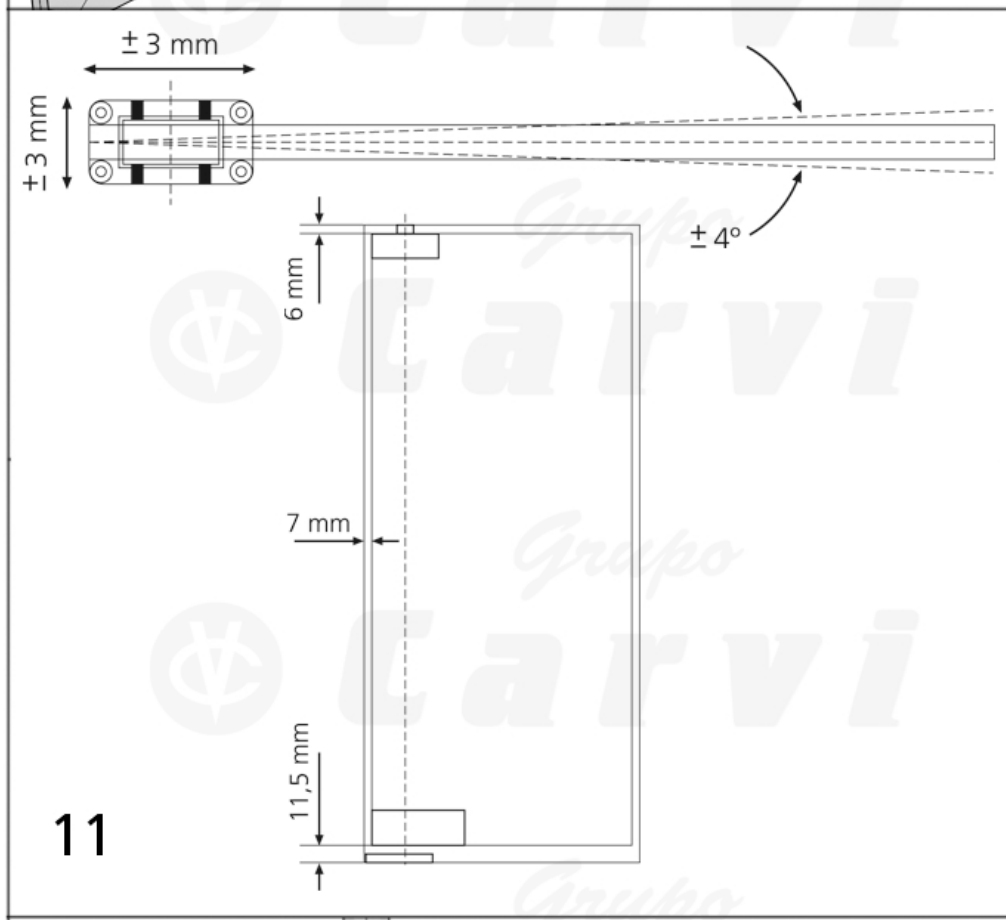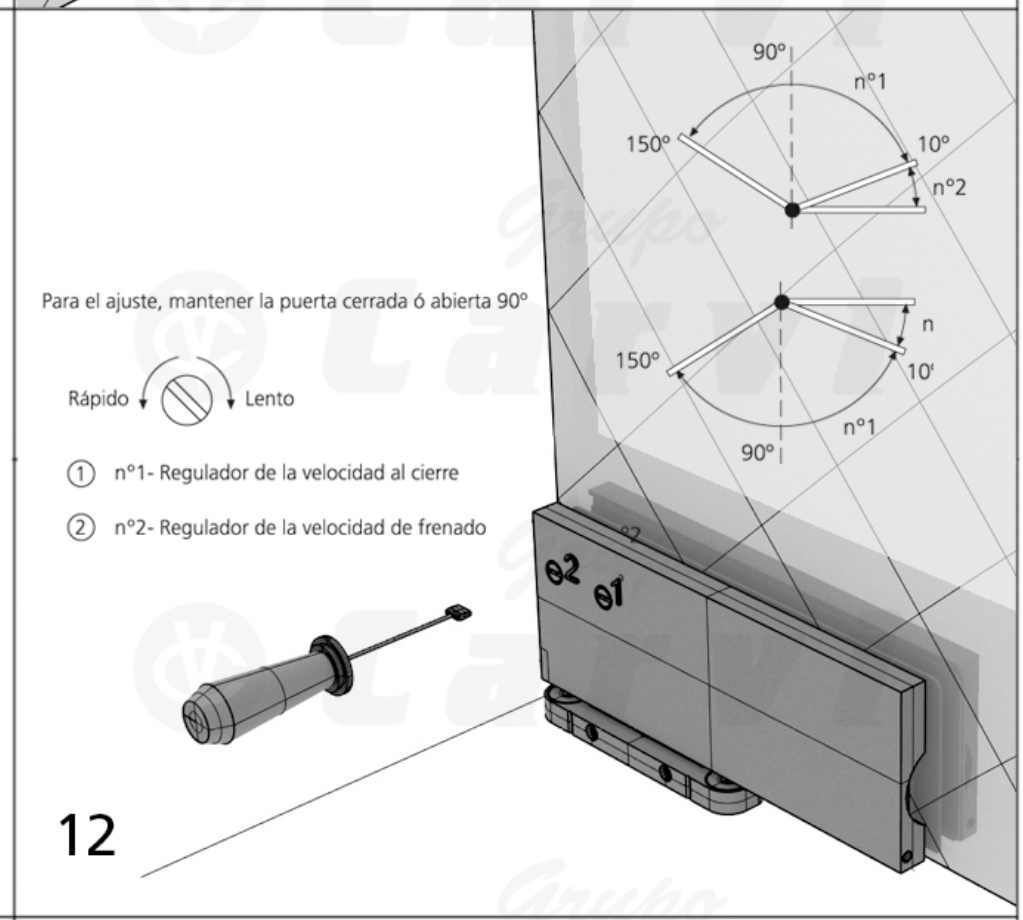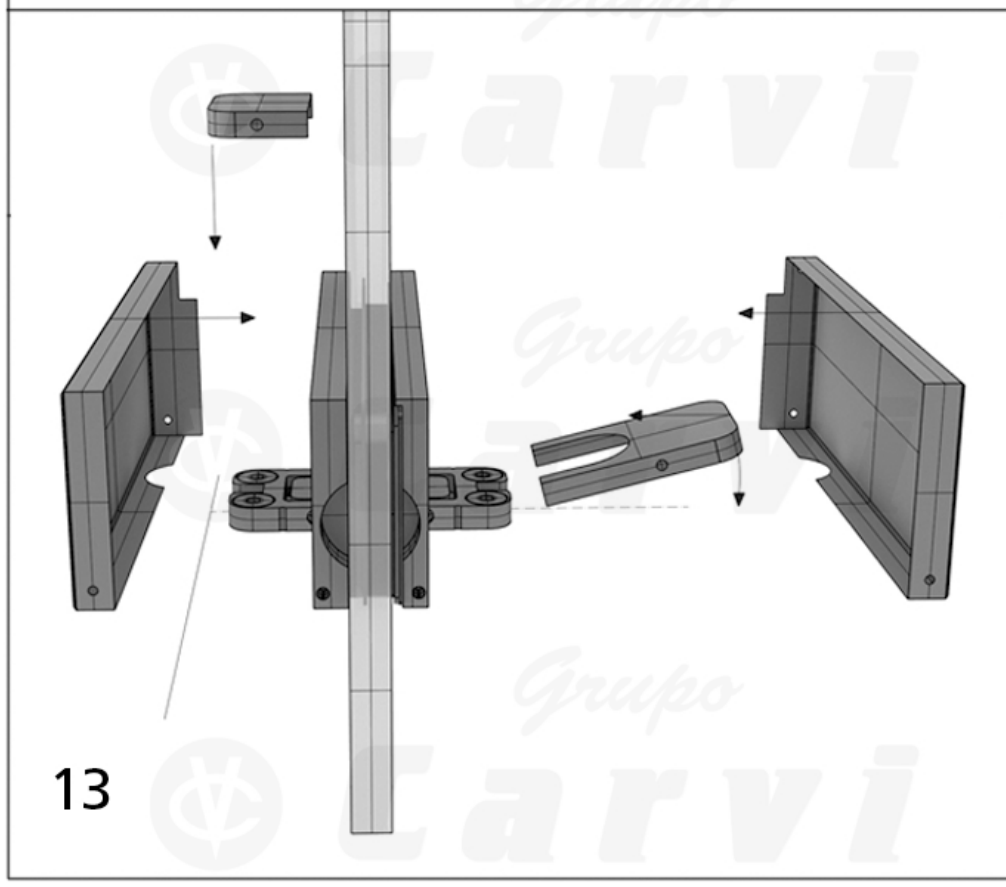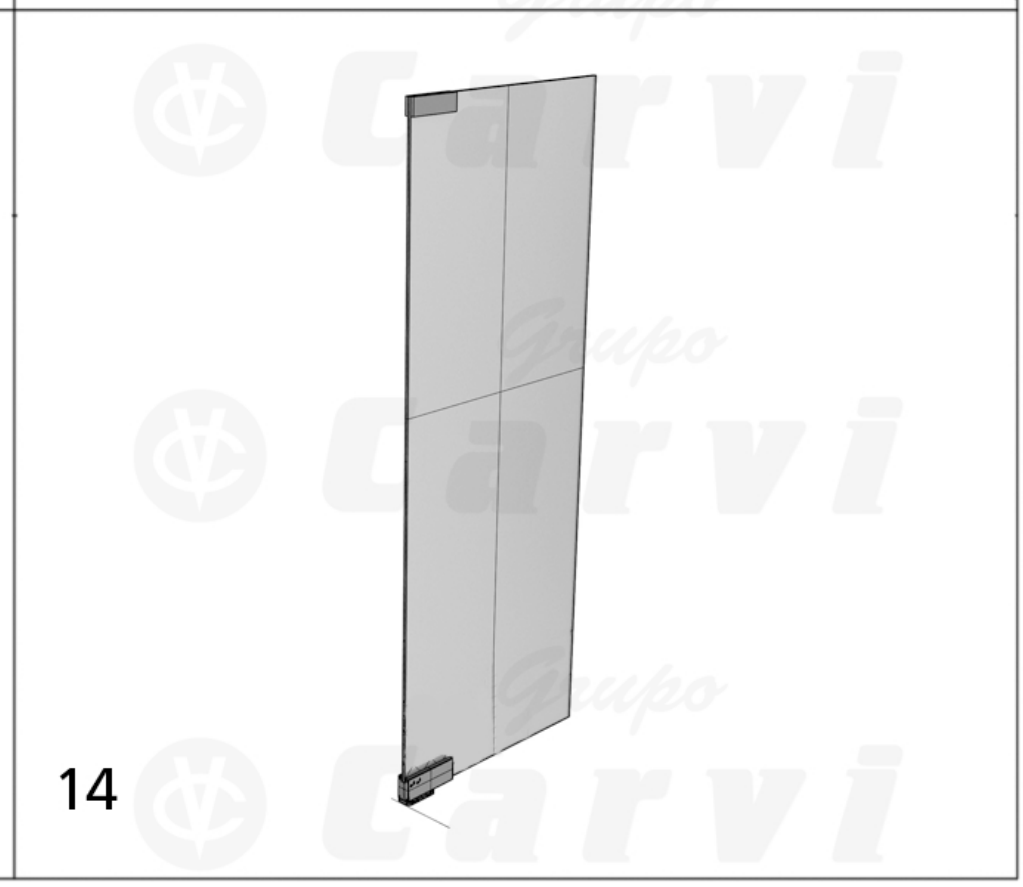
INSTRUCCIONES DE MONTAJE DE LA BISAGRA CON MUELLE PARA PUERTAS DE CRISTAL